TECHNISCHES DATENBLATT

VORSCHWEIßBUND

kurzschenklig zum Stumpfschweißen
Druckbelastbarkeit gemäß DVS 2210-1 Beiblatt 3 Teil 2.1
Auslegung und Maße nach ISO 9624 und DVS 2205 Teil 4
passend für Losflansch DN150 PN25 nach DIN EN 1092-1

PE100

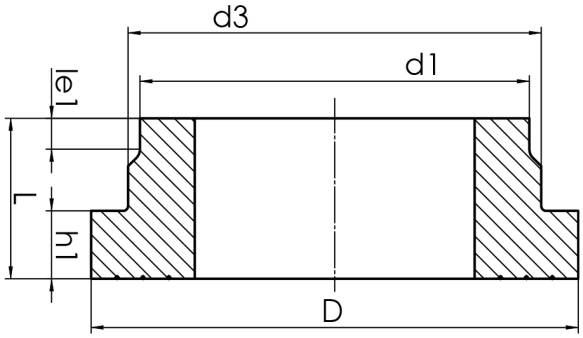

SDR 7,4

Art. Nr.	d1 [mm]	d3 [mm]	D [mm]	le1 [mm]	L [mm]	h1 [mm]	kg
43001167	160	175	218	25	100	35	1,62

Andere Materialien und Druckstufen auf Anfrage
Lieferprogramm: SDR 17: d 50 - 1.200 mm SDR 11: d 20 - 1.000 mm SDR 7,4 : d 63 - 630 mm SDR 9: d 63 - 900 mm SDR 33: d 110 - 1.200 mm

Bei Fragen wenden Sie sich gerne an uns: Tel. + 49 281 98 414 - 0

© STAR Piping Systems GmbH
Alle Rechte vorbehalten