TECHNISCHES DATENBLATT

Y-STüCK

45°

langschenklig zum Stumpf- und Elektromuffenschweißen

PE100

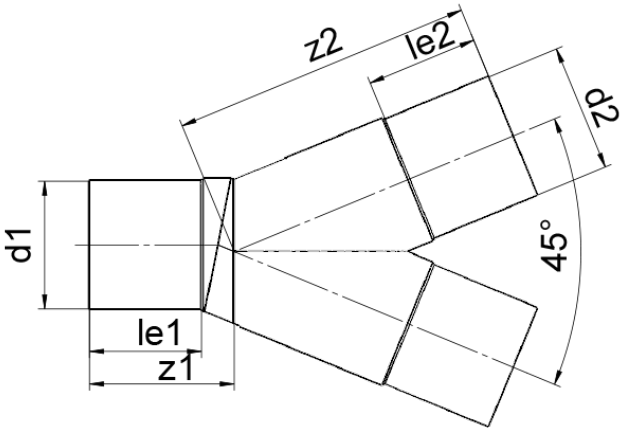

SDR 11

Art. Nr.	d1 [mm]	d2 [mm]	le1 [mm]	le2 [mm]	z1 [mm]	z2 [mm]	kg
42716162-Y	160	160	98	98	166	356	5,65

andere Abmessungen, Materialien und Druckstufen auf Anfrage
Lieferprogramm: SDR 17: d 63 - 250 mm SDR 11: d 63 - 250 mm (größere Dimensionen auf Anfrage)

Bei Fragen wenden Sie sich gerne an uns: Tel. + 49 281 98 414 - 0

© STAR Piping Systems GmbH
Alle Rechte vorbehalten